DEVIreg™ Opti

Der DEVIreg™ Opti ist ein elektronischer Thermostat mit Schaltuhr, und erfüllt die Anforderungen der Eco Design Richtlinie. Die Montage erfolgt auf einer Unterputzdose.

Der DEVIreg™ Opti ist mittels der Tasten unter dem Display schnell zu programmieren und einfach zu bedienen. Er hat eine Fensteröffnungserkennung, ein Energiesparprogramm, ein selbstlernendes Aufheizprogramm welches die richtige Temperatur zur richtigen Zeit sicherstellt, und dabei Heizkosten reduziert.

Vorteile:

- Erfüllt die Anforderungen der Eco Design Richtlinie
- Fensteröffnungserkennung und Anzeige
- Adaptive PWM Regelung
- Wochenschaltuhr
- Geringer Stand by Verbrauch
- Permanent angezeigte Raumtemperatur
- Speichert die Einstellungen über 60 Tage

Normenkonformität:

- EN/IEC 60730-1 (allgemein)
- EN/IEC 60730-2-9 (Thermostat)

Zulassungen:

CE

Typ	Wert
Betriebsspannung	220 - 240 V, 50/60 Hz
Standby Verbrauch	< 0,5 W
Relais: Ohmsche Last Induktive Last	 13 A / 2990 W @ 230 V 1A (Cos Φ = 0,3)
Fühler	NTC 15 kΩ @ 25°C, 3 m
Regelung	PWM - Pulsweitenmodulation
Umgebungstemperatur	0 °C bis 35 °C
Frostschutz	5 °C bis 9 °C (5 °C)
Bodentemperatur	15 °C bis 35 °C (45 °C)
Regelbereich	5 °C bis 35 °C (Raum) 5 °C bis 45 °C (Boden)
Lagerungstemperatur	-25 °C bis 60 °C
Max. Leitungsquerschnitt	1 x 4 mm^2 oder 2 x 2,5 mm^2
Kugeldruckprüfungstemperatur	75 °C
Verschmutzungsgrad	2 (Wohnbereich)
Reglertyp	1 B
Softwareklasse	A
Schutzart	IP 21
Schutzklasse	Klasse II – ⧈
Abmessungen (H/B/T)	85 mm x 85 mm x 44 mm (Unterputztiefe: 24 mm)
Gewicht	138 g

Artikel-Nr.	Typ	Beschreibung	EAN-Nr.
140F1055	DEVIreg™ Opti Reinweiß	inkl. Designrahmen RAL 9010	5703466243152

© Danfoss 04/2018

Anschlussplan

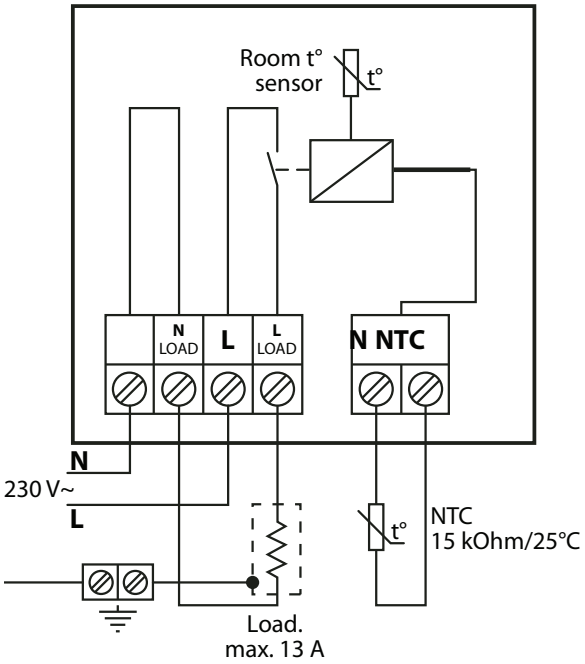

HTS System AG
Bösch 63, CH-6331 Hünenberg
Tel: +41 41 798 00 98
www.htsag.ch info@htsag.ch

Die in Katalogen, Prospekten und anderen schriftlichen Unterlagen, wie z.B. Zeichnungen und Vorschlägen enthaltenen Angaben und technischen Daten sind vom Käufer vor Übernahme und Anwendung zu prüfen. Der Käufer kann aus diesen Unterlagen und zusätzlichen Diensten keinerlei Ansprüche gegenüber Danfoss oder Danfoss Mitarbeitern ableiten, es sei denn, dass diese vorsätzlich oder grob fahrlässig gehandelt haben. Danfoss behält sich das Recht vor, ohne vorherige Bekanntmachung im Rahmen des Angemessenen und Zumutbaren Änderungen an ihren Produkten – auch an bereits in Auftrag genommenen – vorzunehmen. Alle in dieser Publikation enthaltenen Warenzeichen sind Eigentum der jeweiligen Firmen. Danfoss und alle Danfoss Logos sind Warenzeichen der Danfoss A/S. Alle Rechte vorbehalten.